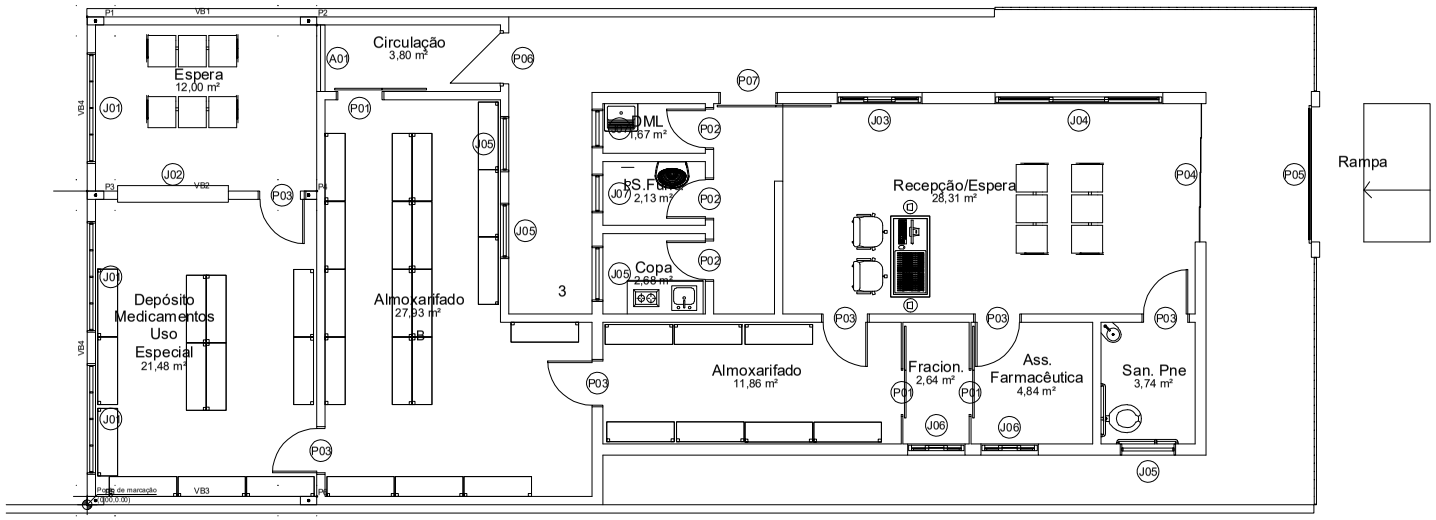

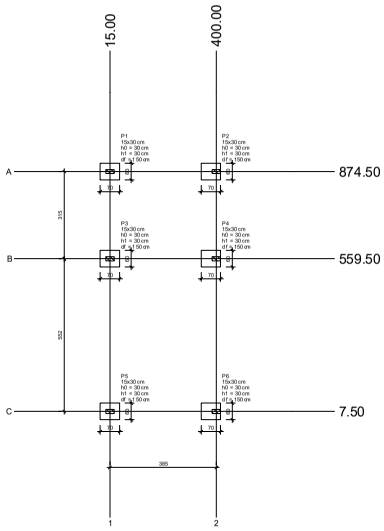

Planta de locação
escala 1:100

Pilar														Fundação			
Nome	Seção (cm)	X (cm)	Y (cm)	Carga Máx. (tf)	Carga Mín. (tf)	Mx Máximo (tzf m) Positivo	Mx Máximo (tzf m) Negativo	My Máximo (tzf m) Positivo	My Máximo (tzf m) Negativo	Fz Máximo (tf) Positivo	Fz Máximo (tf) Negativo	Fh Máximo (tf) Positivo	Fh Máximo (tf) Negativo	Lado B (cm)	Lado H (cm)	h0 / ha (cm)	h1 / hb (cm)	df (cm)
P1	15x30	15.00	874.50	3.16	1.68	0	0	0	0	0.4	-0.3	0.1	-0.1	100	70	80	30	150
P2	15x30	400.00	874.50	3.16	1.68	0	0	0	-300	0.3	-0.3	0.1	0.0	70	60	30	30	150
P3	15x30	15.00	559.50	4.11	2.23	0	0	0	-1.0	0.0	0.0	0.0	-0.0	100	70	80	30	150
P4	15x30	400.00	559.50	3.16	2.23	0	0	0	-300	0.0	-0.0	0.1	0.0	70	60	30	30	150
P5	15x30	15.00	7.50	4.16	2.23	0	0	0	-1.0	0.4	-0.3	0.1	-0.0	100	70	80	30	150
P6	15x30	400.00	7.50	3.16	1.68	0	0	0	-300	0.3	-0.3	0.1	0.0	70	60	30	30	150

Os esforços indicados nesta tabela são os valores máximos obtido pela envoltória de todas as combinações definidas para as fundações. Para análises complementares, deve-se consultar o relatório de esforços na fundação, que apresenta os valores calculados para cada combinação.

Locação no eixo X
Coordenadas (cm)	Nome
15.00	P1, P3, P5
400.00	P2, P4, P6

Locação no eixo Y
Coordenadas (cm)	Nome
874.50	P1, P2
559.50	P3, P4
7.50	P5, P6

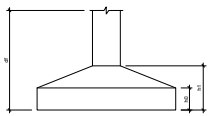

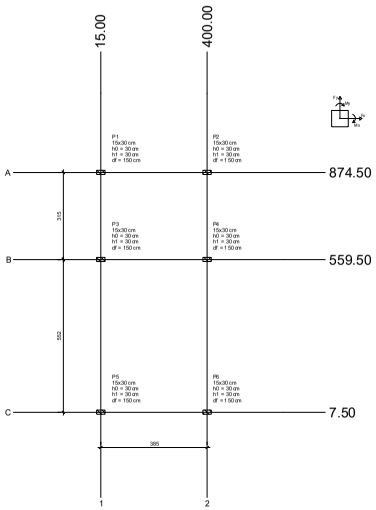

Planta de locação das estacas
escala 1:100

Pilar														Fundação			
Nome	Seção (cm)	X (cm)	Y (cm)	Carga Máx. (tf)	Carga Mín. (tf)	Mx Máximo (tzf m) Positivo	Mx Máximo (tzf m) Negativo	My Máximo (tzf m) Positivo	My Máximo (tzf m) Negativo	Fz Máximo (tf) Positivo	Fz Máximo (tf) Negativo	Fh Máximo (tf) Positivo	Fh Máximo (tf) Negativo	Lado B (cm)	Lado H (cm)	h0 / ha (cm)	h1 / hb (cm)

Os esforços indicados nesta tabela são os valores máximos obtido pela envoltória de todas as combinações definidas para as fundações. Para análises complementares, deve-se consultar o relatório de esforços na fundação, que apresenta os valores calculados para cada combinação.

Locação no eixo X
Coordenadas (cm)	Nome
15.00	P1, P3, P5
400.00	P2, P4, P6

Locação no eixo Y
Coordenadas (cm)	Nome
874.50	P1, P2
559.50	P3, P4
7.50	P5, P6

APROVAÇÃO:

TÍTULO:	FINALIDADE:
PROJETO ESTRUTURAL	AMPLIAÇÃO FARMÁCIA DE MINAS

RESPONSÁVEL TÉCNICO(RT):	CREA-MG:	DATA:
JOÃO ALIPIO FERREIRA DUTRA DE SOUZA ENGENHEIRO CIVIL	170978/D	MAIO / 2023
	Nº ART:	REVISÃO:
		00

PROPRIETÁRIO:	CONTRATANTE:
PREFEITURA MUNICIPAL DE MANGA CNPJ.: 18.270.447/0001-46	PREFEITURA MUNICIPAL DE MANGA CNPJ.: 18.270.447/0001-46

ENDEREÇO DA OBRA:	CIDADE:	CEP:
RUA CONSELHEIRO SARAIVA, SNº. BAIRRO: CENTRO	MANGA - MG	39.460-000

CONTEÚDO:	ESCALAS:	FOLHA Nº:
ELEMENTO ESTRUTURAL: PLANTA MARCAÇÃO, LOCAÇÃO DE SAPATAS E LOCAÇÃO DE PILARES	INDICADAS DESENHISTA: JOÃO ALIPIO	1/5